MARAX Import-Export
11-610 Pozezdrze, Kuty 15
tel: +48.533-336-136
POLAND
Zakupy online: www.marax.pl; e-mail: biuro@marax.pl
Wszystkie nasze marki: www.xaram.pl

Dane aktualne na dzień: 23-11-2026 10:10

Link do produktu: https://www.marax.pl/pakiet-rozbudowujacy-bez-odorowy-de-a-01-do-zbiornika-oleju-poj750l-1000l-1100l-1500l-kod-856037-p-4009.html



Pakiet rozbudowujący bez odorowy DE-A-01 do zbiornika oleju poj.750l, 1000l, 1100l, 1500l, kod: 856037

Cena brutto	**1 399,00 zł**
Cena netto	**1 137,40 zł**
Dostępność	**PRODUKT DOSTĘPNY**
Czas wysyłki	**Termin wysyłki 3 do 14 dni**
Numer katalogowy	**DE-A-01**
Kod producenta	**856037**
Producent	**GRAF**

Opis produktu

Pakiet rozbudowujący bez odorowy DE-A-01 do zbiornika oleju poj.750l, 1000l, 1100l, 1500l, kod:856037

MARAX Import-Export
11-610 Pozezdrze, Kuty 15
tel: +48.533-336-136
POLAND
Zakupy online: www.marax.pl; e-mail: biuro@marax.pl
Wszystkie nasze marki: www.xaram.pl

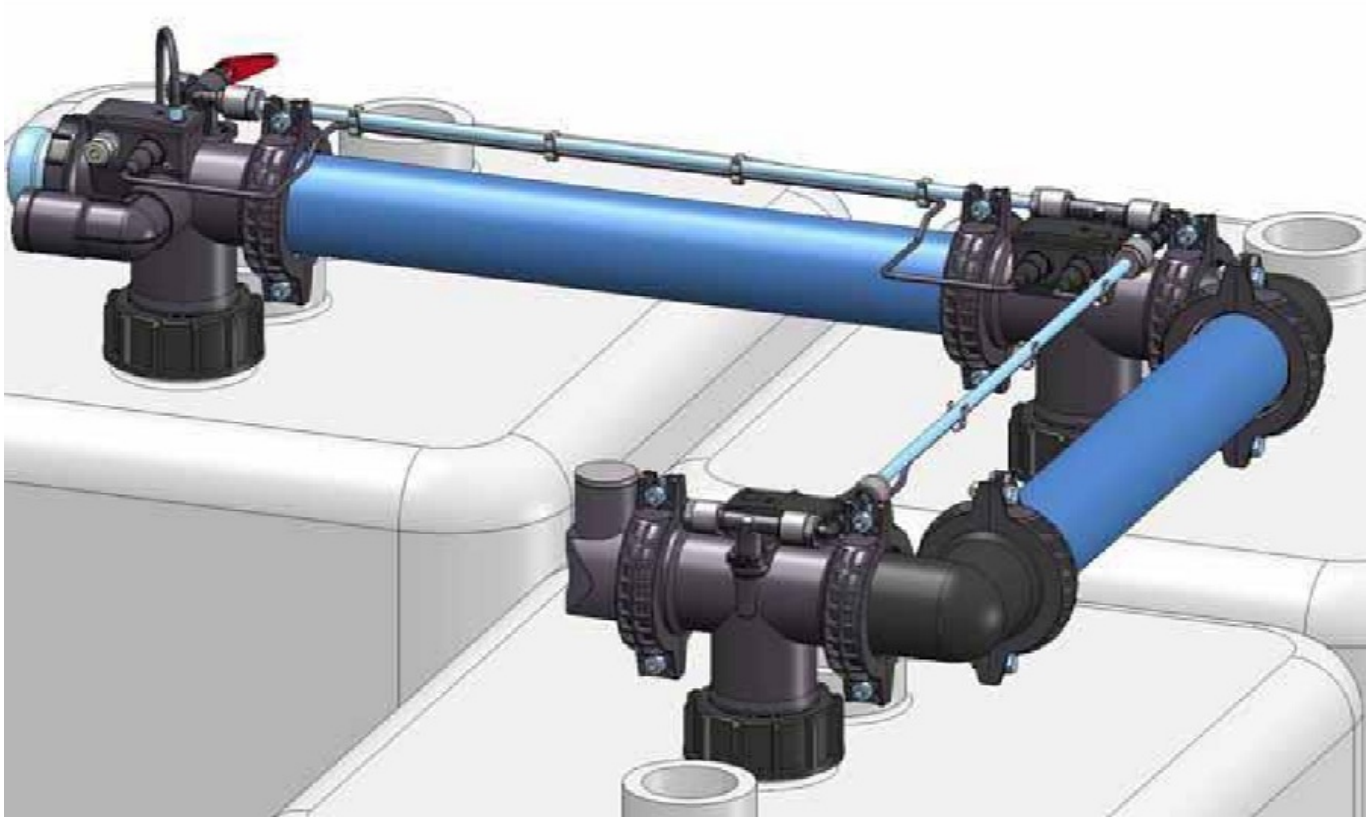

Zbiorniki dwupłaszczowe są częścią składową kompletnego systemu, który posiada dopuszczenie do eksploatacji. Wraz z osprzętem **DE-A-01** system zapewnia optymalne bezpieczeństwo. Powinien on być montowany przez uprawnionych instalatorów.

Przyjemne ciepło bez zapachu oleju opałowego w domu – to jest możliwe!

Zmiany konstrukcji zbiorników na olej opałowy dotyczyły nie tylko kwestii bezpieczeństwa, ale także innych cech istotnych dla użytkowników. Proces formowania przez rozdmuchiwanie oraz proces obróbki pozwoliły na początku lat 90-tych na nadanie nowej, ważnej właściwości ściankom zbiorników wykonanych z polietylenu (PEHD), który jest niezwykle trwałym materiałem. Technologia fluoryzacji typu off-line umożliwia fluorowanie wewnętrznych ścianek zbiorników dwupłaszczowych. Dzięki temu powstaje powłoka zapobiegająca przenikaniu zapachów (PE-PLUS).

PROOFED BARRIER®

Zbiorniki oraz osprzęt posiadają certyfikat PROOFED BARRIER®. Ten certyfikat daje użytkownikowi gwarancję, że komponenty instalacji grzewczej nim opatrzone posiadają barierę zapachową. Pozwala to na bezproblemowe zamontowanie instalacji grzewczej na olej opałowy bezpośrednio w domach.

Bezpieczny system napełniania DE-A-01

System zbiorników dwupłaszczowych wyposażony jest we wskaźnik poziomu oleju. Bezpieczny system napełniania **DE-A-01** zapewnia równomierne napełnianie wszystkich zbiorników. Jeżeli jednak stan oleju w zbiornikach nie jest równy, to wyłączniki pływakowe znajdujące się w każdym zbiorniku przekażą sygnał do cysterny, z której tankowany jest olej, aby przerwać dopływ oleju do danego zbiornika.
Dzięki zastosowaniu systemu do napełniania **DE-A-01**, który można zamontować na baterii sześciu zbiorników, użytkownik

otrzymuje bezpieczny i komfortowy system.

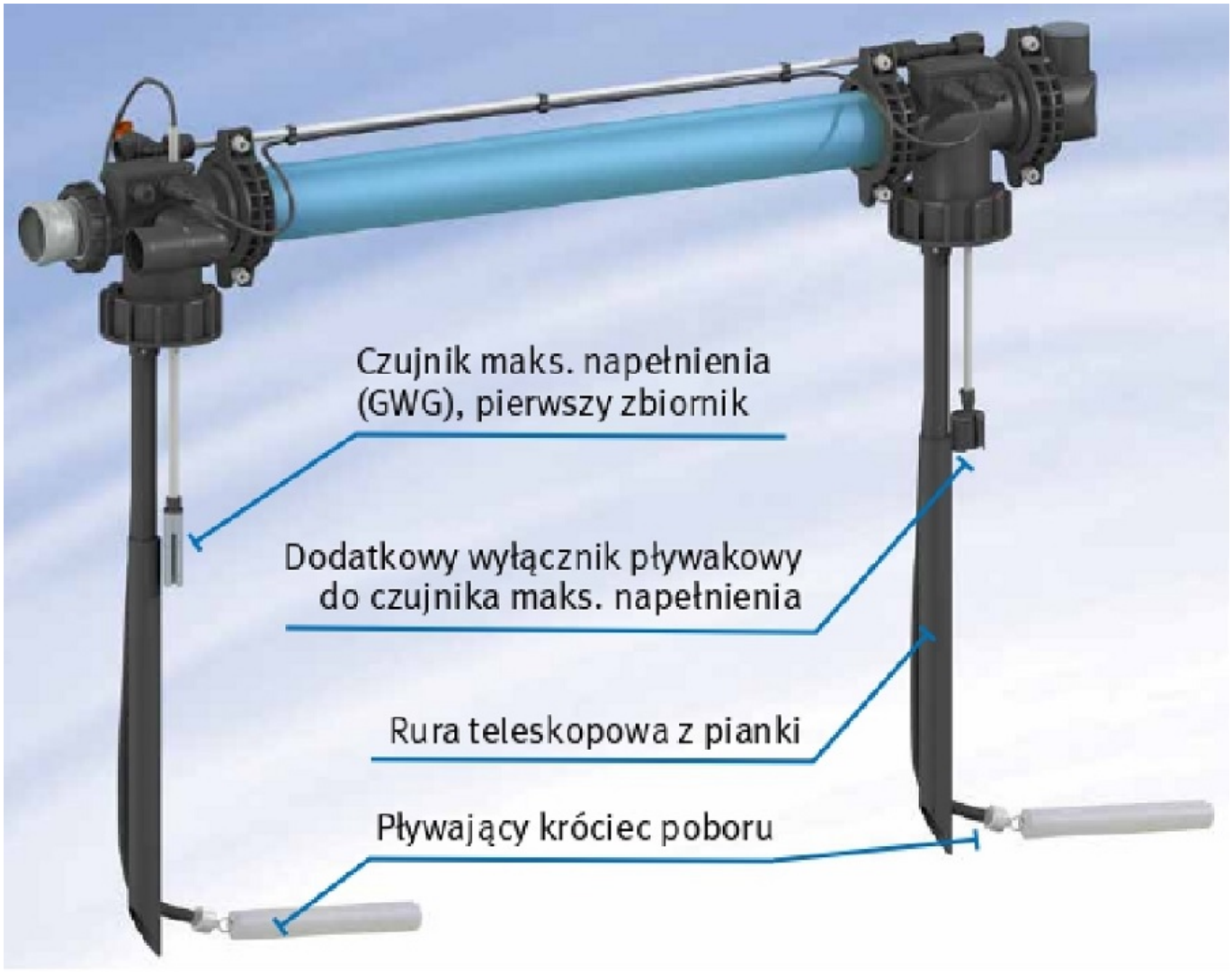

Osprzęt dający wiele możliwości!

- Czujniki maksymalnego napełnienia znajdują się w każdym zbiorniki, co zapewnia bezpieczeństwo podczas napełniania
- Jeden system do zbiorników jedno- i dwupłaszczowych
- Pływający króciec poboru
- Ciśnienie jest redukowane w przewodzie pobierającym, nie trzeba stosować dodatkowej armatury wyrównawczej
- Wszystkie przewody przyłączane są na jednym króćcu, co ułatwia ich prowadzenie także przy ustawieniu kątowym
- Bariera zapachowa PE-Plus
- Dopuszczenie do eksploatacji Z-40.7-459

SCHEMAT - WYKAZ ELEMENTÓW ZESTAWU PRZYŁĄCZENIOWEGO DE-A-01

MARAX Import-Export
11-610 Pozezdrze, Kuty 15
tel: +48.533-336-136
POLAND
Zakupy online: www.marax.pl; e-mail: biuro@marax.pl
Wszystkie nasze marki: www.xaram.pl

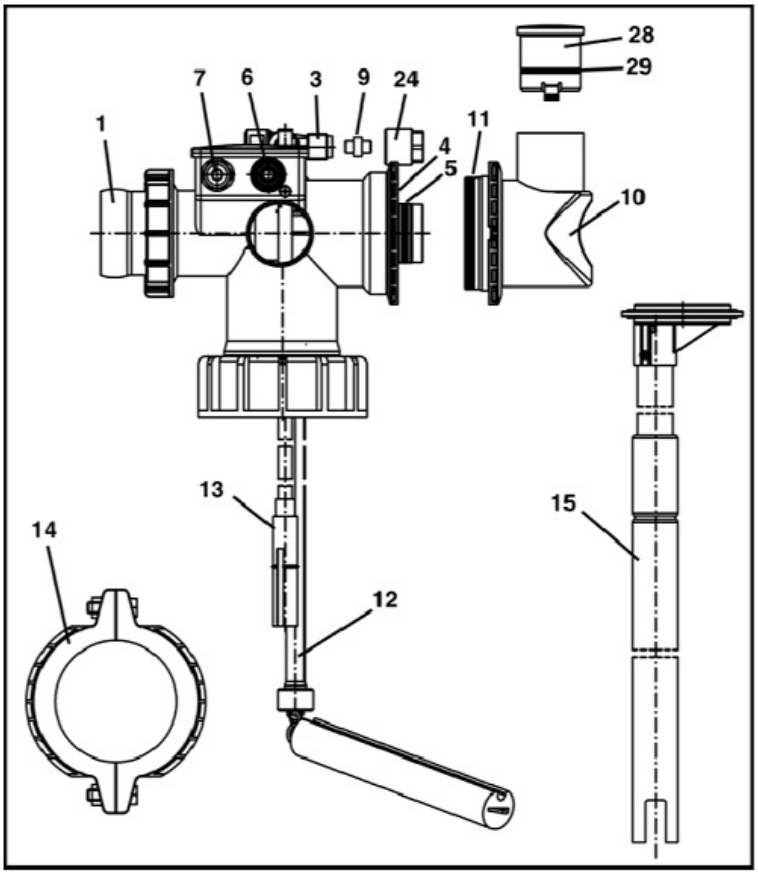

Jednostka podstawowa z osprzętem

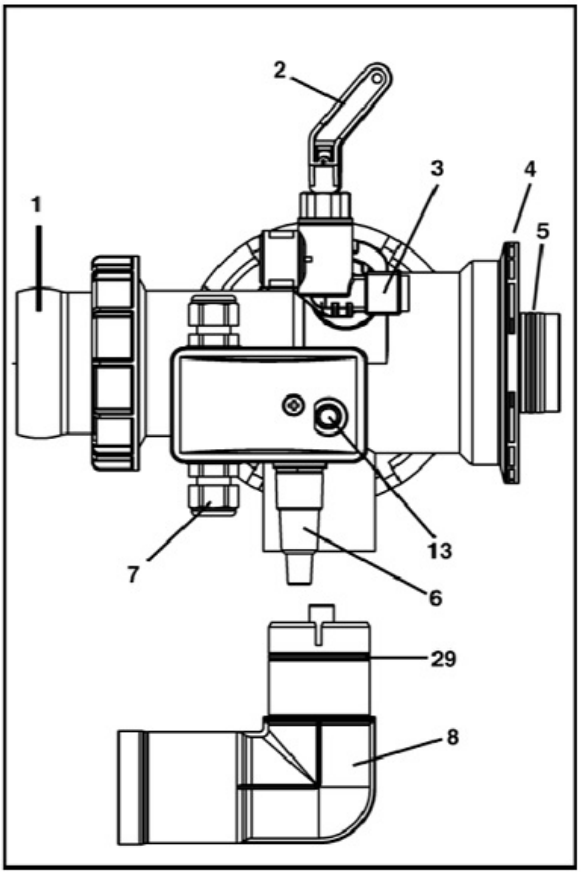

Jednostka podstawowa - widok z góry

1. Adapter przyłączowy do przewodu napełniania DN 50 (do LORO - X)

2. Dźwignia zaworu

3. Przewód odbioru

4. Przyłącze rury współosiowej

5. Uszczelnienie typu O-Ring przewodu napełniania 35 x 3

6. Wtyk kablowy

7. Złącze śrubowe PG: Przyłącze armatury do montażu naściennego czujnika wartości granicznych

8. Kolano przyłączowe przewodu odpowietrzającego DN 40

9. Zaślepka przewodu odbioru

10. Zaślepka z przyłączem do odpowietrzania

11. Uszczelnienie typu O - Ring 74 x 3

12. Przewód odbiorczy z pływakiem

13. Czujnik wartości granicznych

14. Elementy montażowe rury współosiowej

15. Rura teleskopowa

MARAX Import-Export
11-610 Pozezdrze, Kuty 15
tel: +48.533-336-136
POLAND
Zakupy online: www.marax.pl; e-mail: biuro@marax.pl
Wszystkie nasze marki: www.xaram.pl

24. Nakrętka złączowa przewodu odbioru

28. Korek otworu odpowietrzania

29. Uszczelnienie typu O- Ring 38 x 2

WYPOSAŻENIE OPCJONALNE

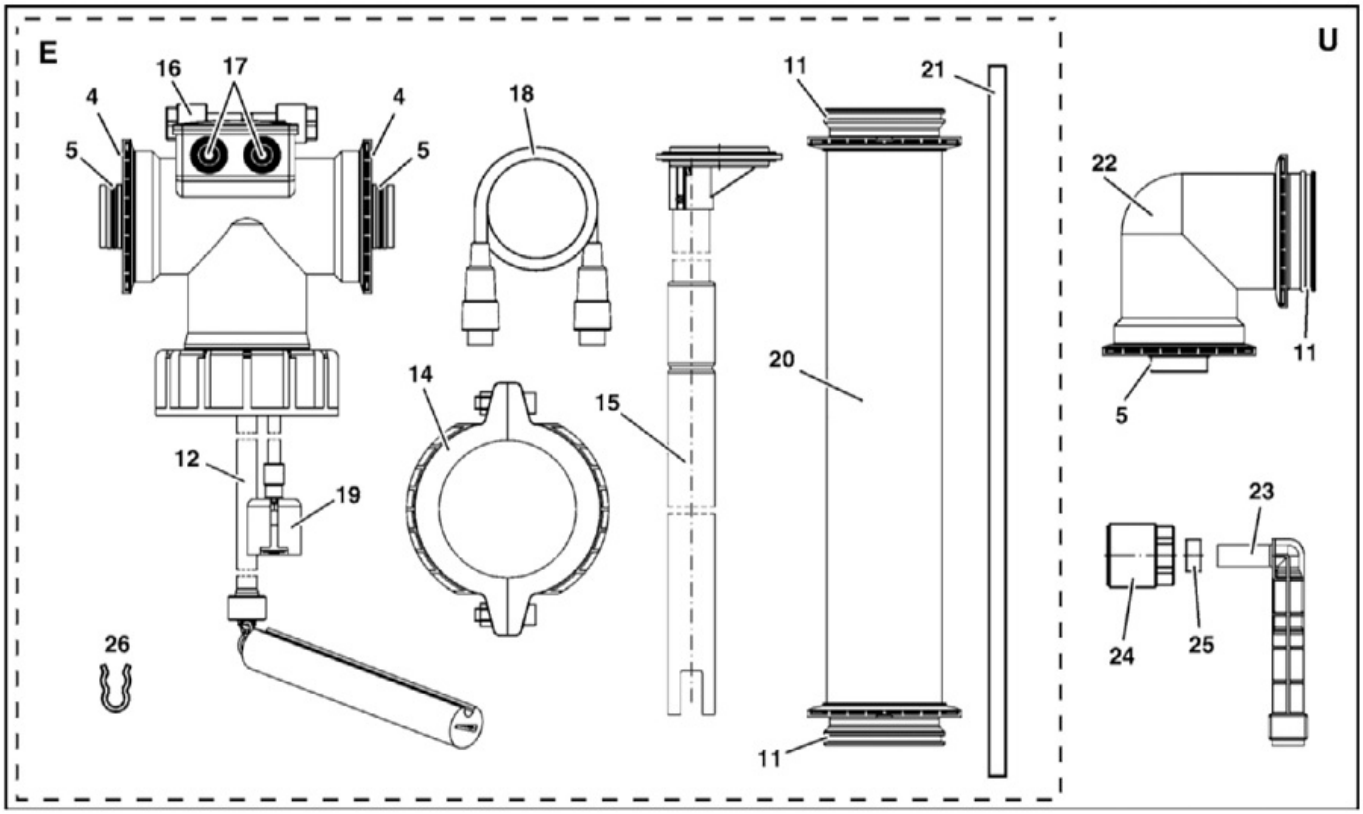

MARAX Import-Export
11-610 Pozezdrze, Kuty 15
tel: +48.533-336-136
POLAND
Zakupy online: www.marax.pl; e-mail: biuro@marax.pl
Wszystkie nasze marki: www.xaram.pl

Element	Rozbudowa bez elementu zwrotnego [E]	Rozbudowa z elementem zwrotnym [U]
4. Przyłącze rury współosiowej	✓	✓
5. O-Ring przewodu napełniającego 35 x 3	2x	4x
11. O-Ring 74 x 3	2x	4x
12. Wąż odbioru z pływakiem	✓	✓
14. Elementy mocujące rurę teleskopową	2 pary	4 pary
15. Rura teleskopowa	✓	✓
16. Trójnik przewodu odbioru	✓	✓
17. Gniazdo kabla łączącego	✓	✓
18. Kabel łączący wyłącznik pływakowy	✓	✓
19. Wyłącznik pływakowy	✓	✓
20. Rura współosiowa = rura do napełniania i odpowietrzania	✓	✓
21. Rura odbioru 10mm	✓	✓
22. Pałąk zwrotny	×	2x
23. Element kątowy do przewodu odbiorczego z nakrętką złączkową (24) i pierścieniem uszczelniającym (25)	×	2x
26. Klips do zamocowania kabla przy przewodzie odbiorczym	4x	4x

PRZEKRÓJ I OPIS ZESTAWU PRZYŁĄCZENIOWEGO DE-A-01

MARAX Import-Export
11-610 Pozezdrze, Kuty 15
tel: +48.533-336-136
POLAND
Zakupy online: www.marax.pl; e-mail: biuro@marax.pl
Wszystkie nasze marki: www.xaram.pl

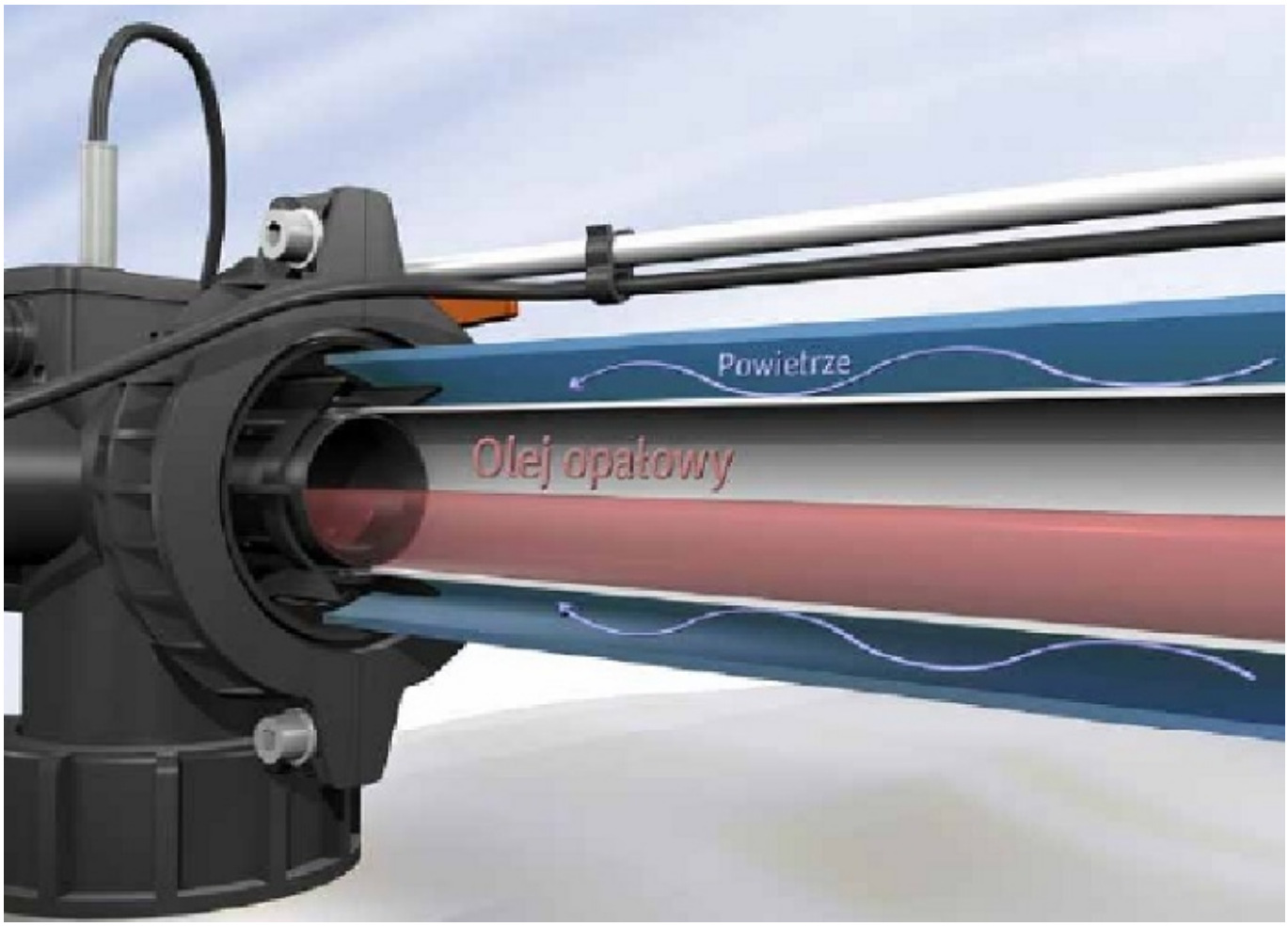

Eksploatacja zbiorników na olej opałowy – bezpieczna i prosta!

System napełniania posiada podwójne ścianki. Montaż **DE-A-01** jest bardzo prosty, wystarczy przyłączyć go do końcówek do napełniania, odpowietrzania i przewodów ssących. Czujniki maksymalnego napełnienia znajdują się w każdym zbiorniku, co zwiększa bezpieczeństwo, a króciec poboru oleju w formie pływaka chroni przed pobieraniem zanieczyszczeń i zakłóceniami w pracy kotła grzewczego.

PRZEKRÓJ I OPIS ZESTAWU PRZYŁĄCZENIOWEGO DE-A-01

MARAX Import-Export
11-610 Pozezdrze, Kuty 15
tel: +48.533-336-136
POLAND
Zakupy online: www.marax.pl; e-mail: biuro@marax.pl
Wszystkie nasze marki: www.xaram.pl

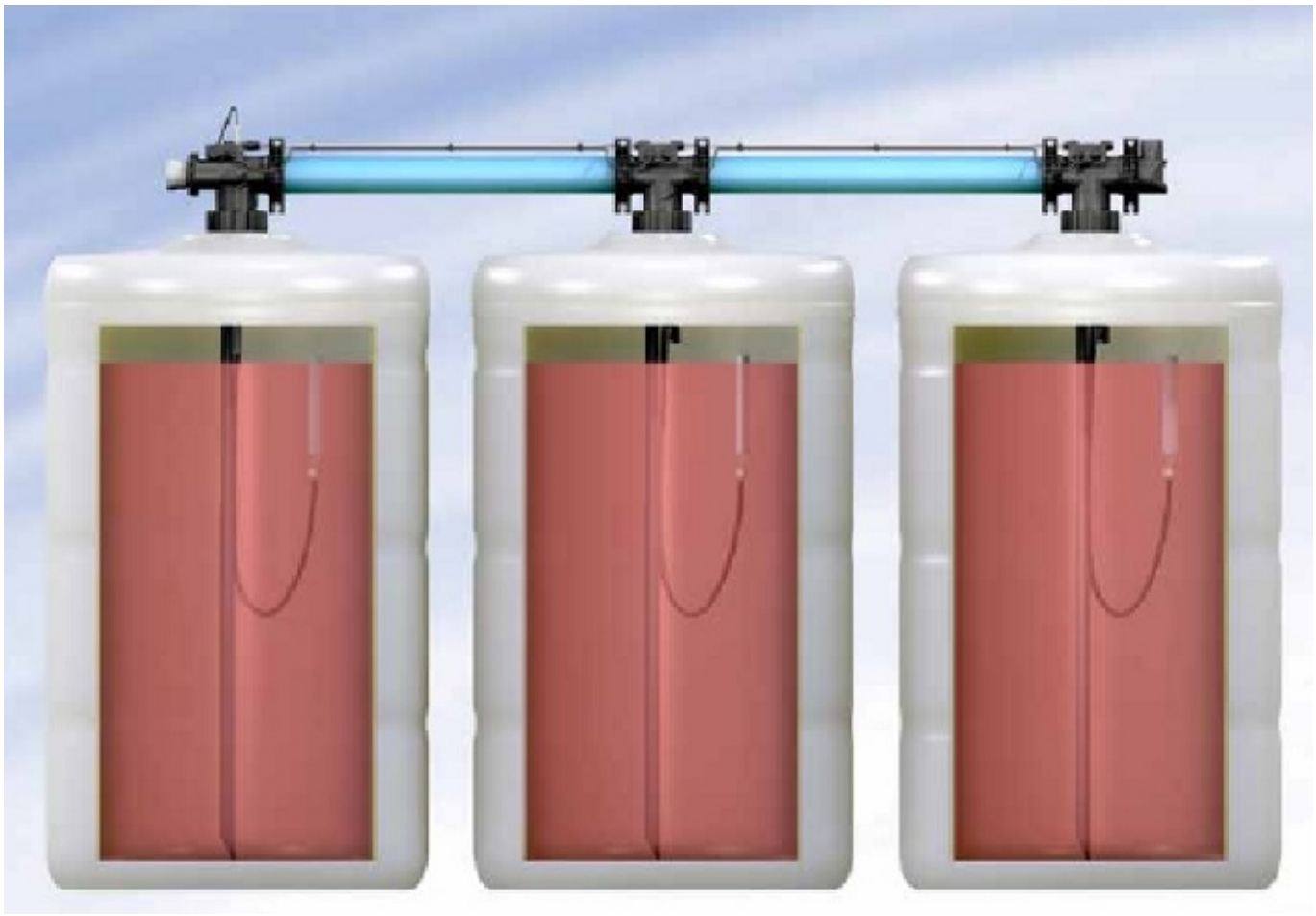

Czujnik maksymalnego napełnienia w każdym zbiorniku oraz pływający króciec pobierania

Pakiet rozbudowujący DE-A-01 do zbiornika oleju poj.750l, 1000l, 1100l, 1500l kod: 856037

MARAX Import-Export
11-610 Pozezdrze, Kuty 15
tel: +48.533-336-136
POLAND
Zakupy online: www.marax.pl; e-mail: biuro@marax.pl
Wszystkie nasze marki: www.xaram.pl

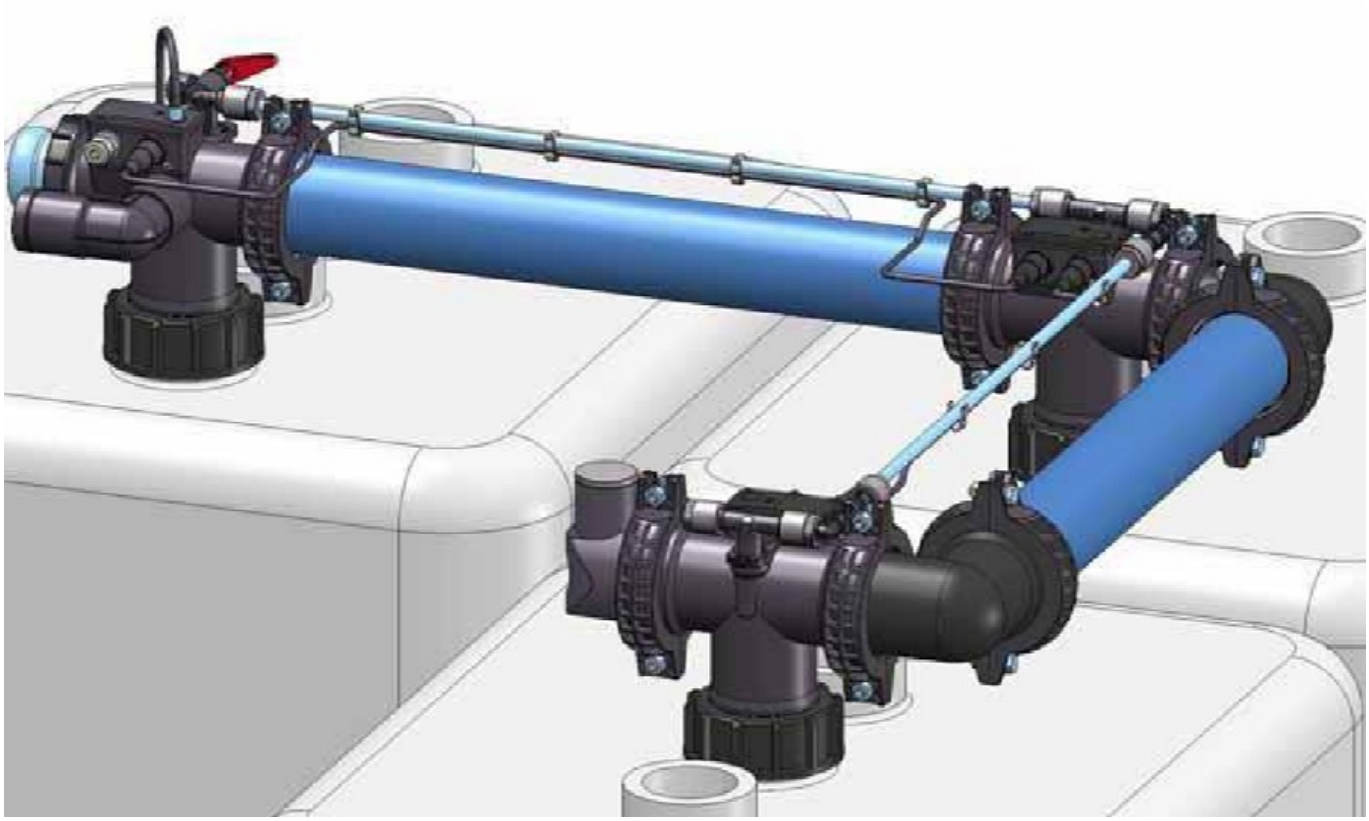

Masz pytania? - zadzwoń, tel: +48 533 336 136 lub napisz e-mail: biuro@marax.pl